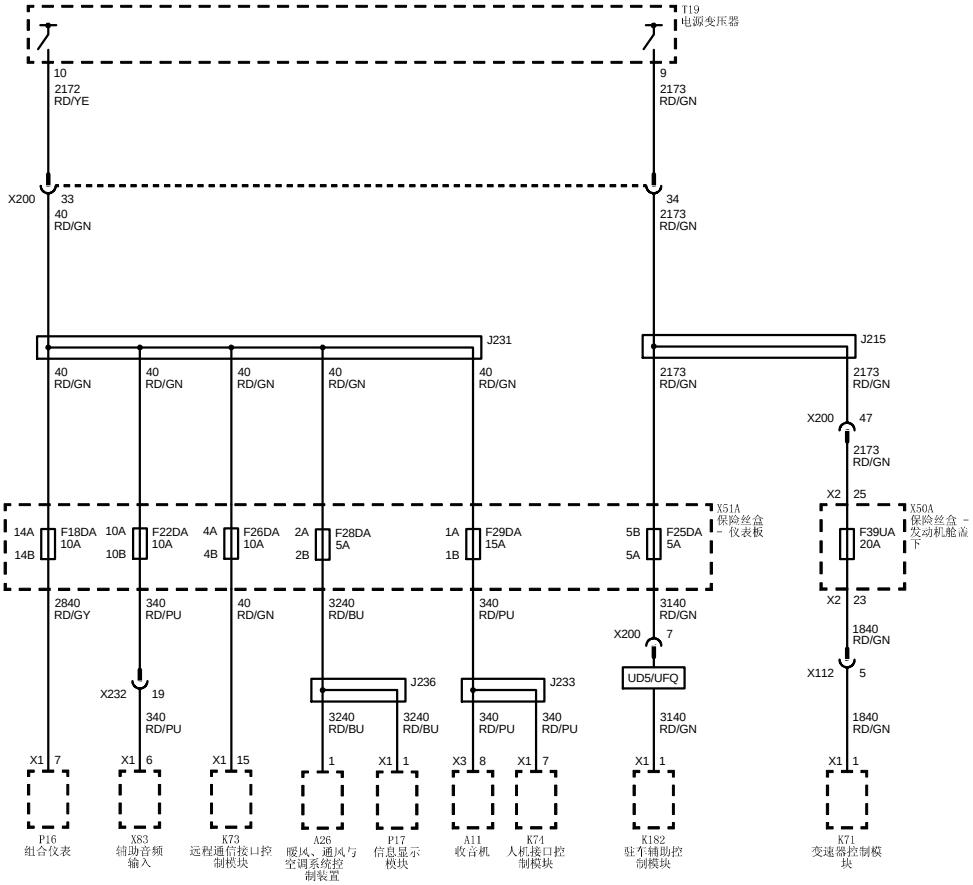
T19
电源变压器
10
2172
RD/YE
9
2173
RD/GN
X200
33
40
RD/GN
34
2173
RD/GN
J231
J215
40
RD/GN
2173
RD/GN
X200
47
2173
RD/GN
X2
25
X51A
保险丝盒 - 仪表板
X50A
保险丝盒 - 发动机舱盖下
14A
14B
F18DA
10A
10A
10B
F22DA
10A
4A
4B
F26DA
10A
2A
2B
F28DA
5A
1A
1B
F29DA
15A
5B
5A
F25DA
5A
F39UA
20A
2840
RD/GY
340
RD/PU
40
RD/GN
3240
RD/BU
340
RD/PU
3140
RD/GN
X2
23
X200
7
1840
RD/GN
X232
19
340
RD/PU
J236
J233
UD5/UFQ
X112
5
3240
RD/BU
3240
RD/BU
340
RD/PU
340
RD/PU
3140
RD/GN
1840
RD/GN
X1
7
X1
6
X1
15
1
X1
1
X3
8
X1
7
X1
1
X1
1
P16
组合仪表
X83
辅助音频
输入
K73
远程通信接口控
制模块
A26
暖风、通风与
空调系统控
制装置
P17
信息显示
模块
A11
收音机
K74
人机接口控
制模块
K182
驻车辅助控
制模块
K71
变速器控制模
块